ROME

Mounting Instructions – Balcony Banister
Montageanleitung – Brüstungsgeländer
Montagevejlednig – Brøstningsgelænder

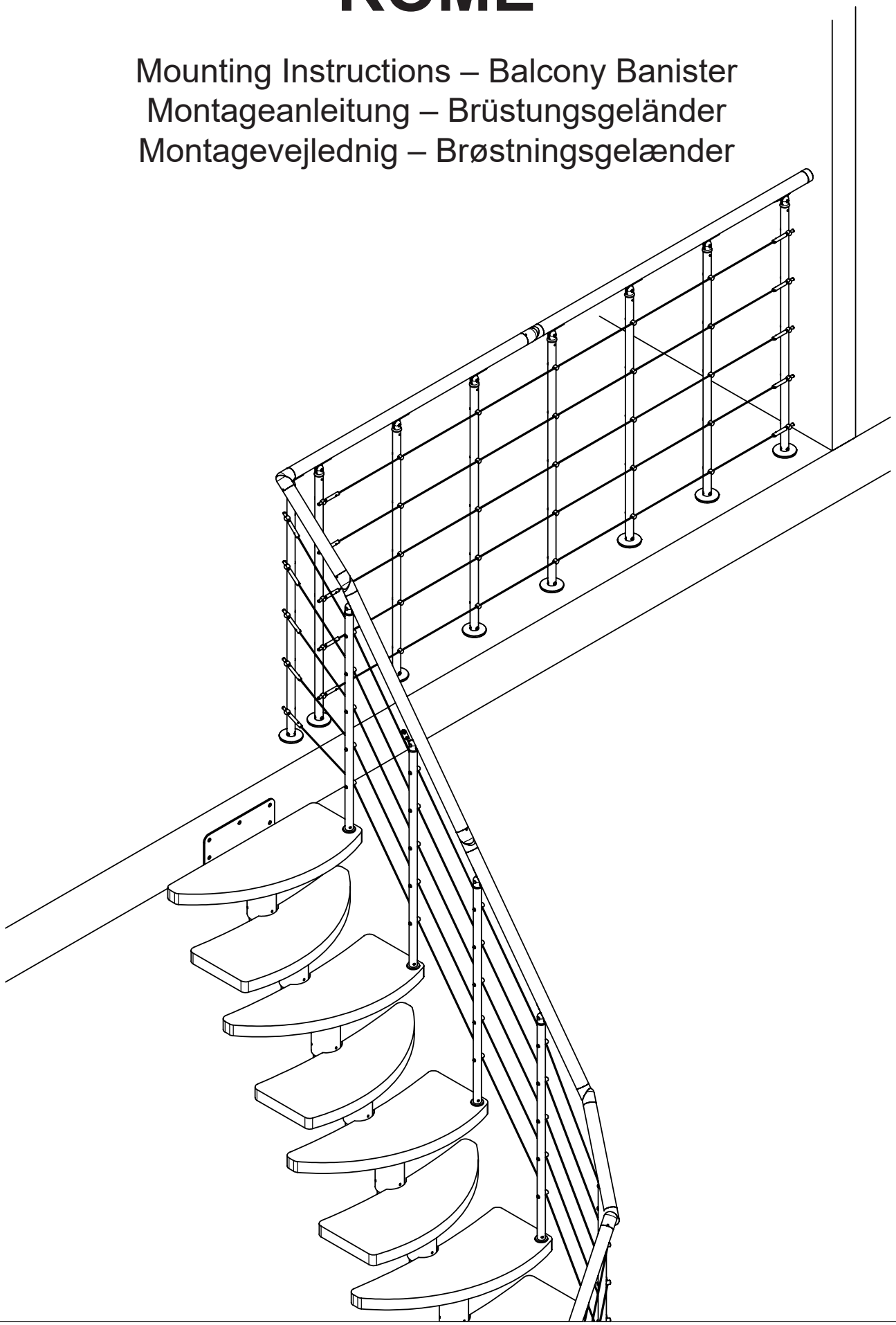

R1 99886 / 17-09-2009 / Rev. 04-03-2019

(I)	Start kit	Startpaket	Startpakke	Kit de départ
(II)	Extension kit	Extrapaket	Ekstrapakke	Kit de suite

1 910 (I) ×4 (II) ×3 K2-29281	2 (I) ×2 K2-04040	3 (I) ×4 (II) ×3 K1-12207	4 (I) ×4 (II) ×3 K1-29204	5 (I) ×1 (II) ×1 K1-29920 *Ø40 x 1000*	
	6 (I) ×1 (II) ×1 K2-01010	7 (I) ×1 K1-01620	8 (I) ×1 (II) ×1 K2-01070	9 (I) ×10 K2-04200	10 (I) ×20 (II) ×15 K1-04041
	11 (I) ×1 (II) ×1 K1-23290 *Ø3 x 5000*				
20 (I) ×4 (II) ×3 K3-01002 *M5 x 18*	21 (I) ×4 (II) ×3 K3-03020 *M5*	22 (I) ×4 (II) ×3 K3-05060 *M6 x 8*	23 (I) ×13 (II) ×9 K3-08002 *Ø8 x 40*	24 (I) ×13 (II) ×9 K3-06022 *Ø5 x 35*	25 (I) ×5 (II) ×2 K3-06064 *Ø4 x 25*
26 (I) ×8 (II) ×6 K3-06018 *Ø4 x 25*	27 (I) ×20 (II) ×15 K1-04040 *M6×18*				

ROME

GB

IMPORTANT - please read BEFORE the installation !

If you mount acrylic glass at the balcony banister, it's necessary to read the instruction manual BEFORE mounting the balcony banister. The instruction manual lies in the box with acrylic glass.

Please notice that the option of acrylic glass may not be an option in your country.

D

Wichtig - bitte VOR Montierung lesen !

Wenn Sie Plexiglas auf der Brüstungsgeländer montieren sollen, ist es notwendig, die Einbauanleitung VOR die Montage der Brüstungsgeländer zu lesen.

DK

VIGTIGT - skal læses FØR montering !

Hvis du skal montere plexiglas på brøstningsgelænderet, er det nødvendigt at læse montagevejledningen FØR monteringen af brøstningsgelænderet.

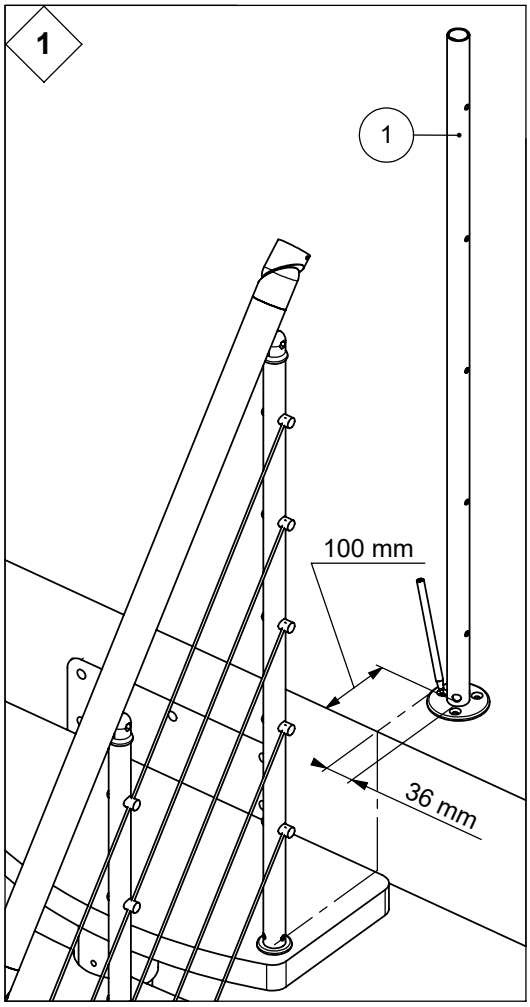
1
1
100 mm
36 mm

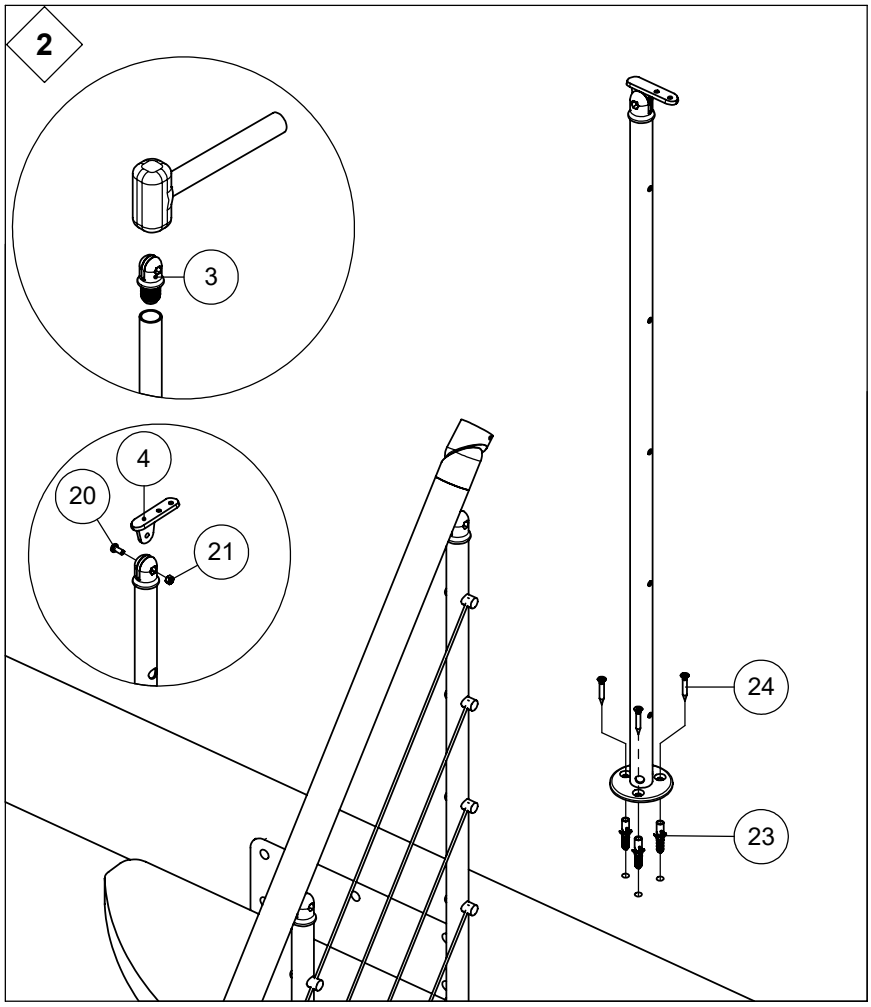
2
3
4
20
21
24
23

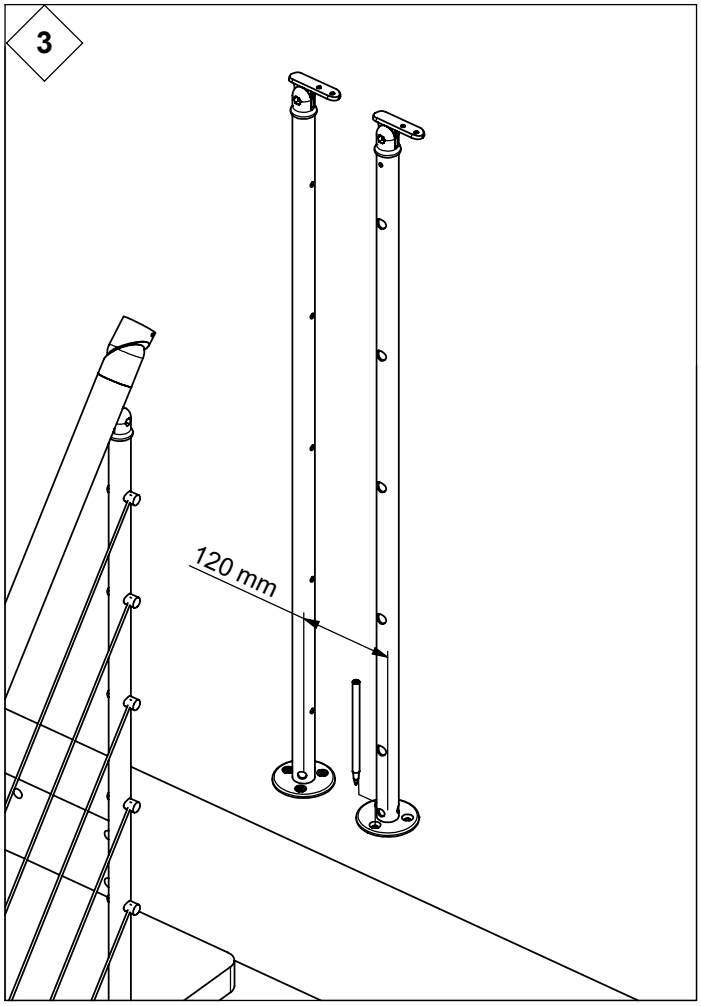
3
120 mm

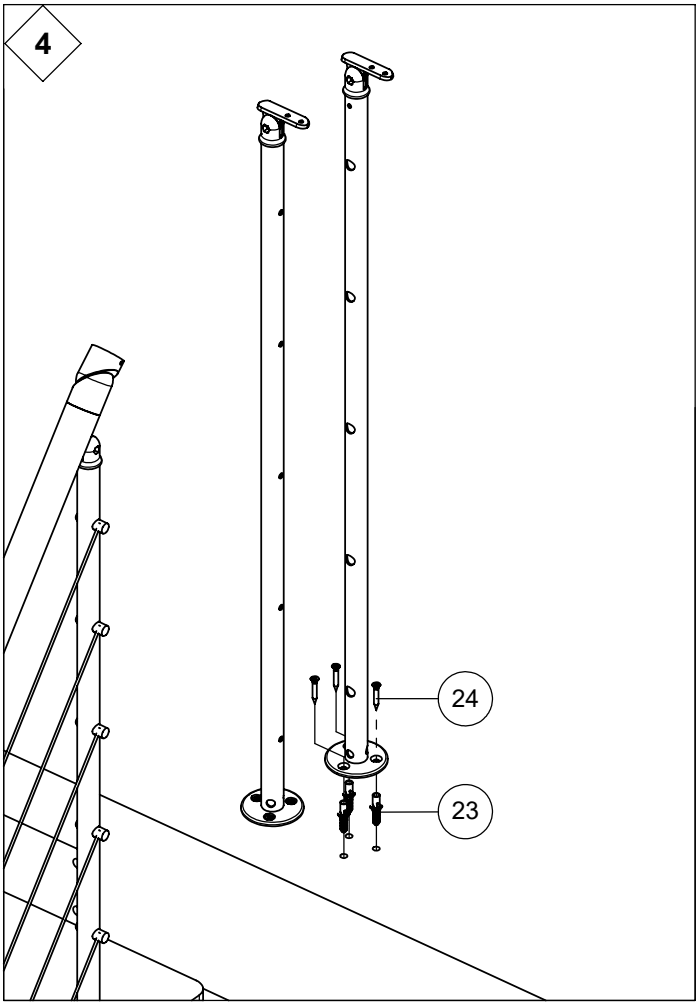
4
24
23

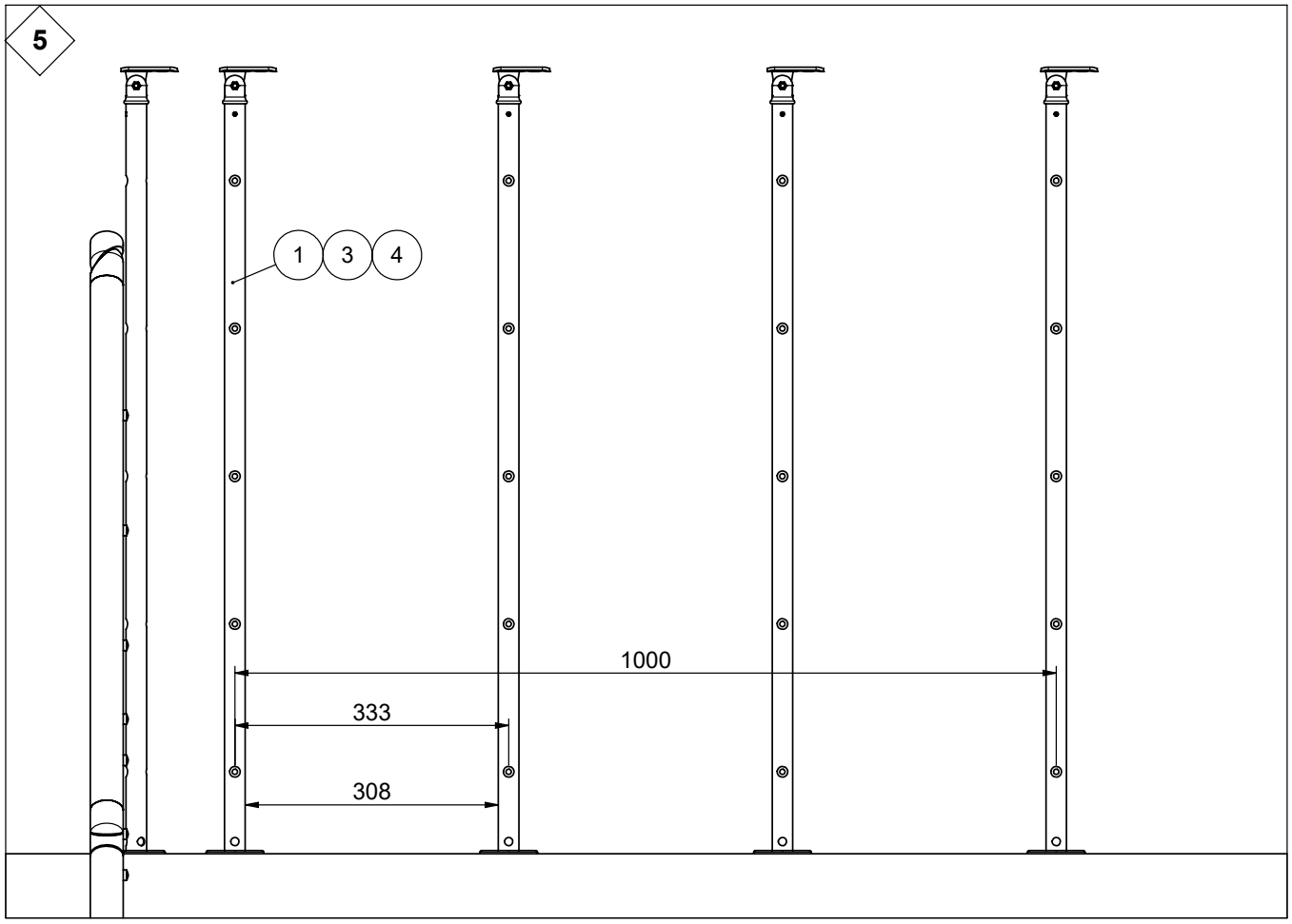
5
1
3
4
1000
333
308

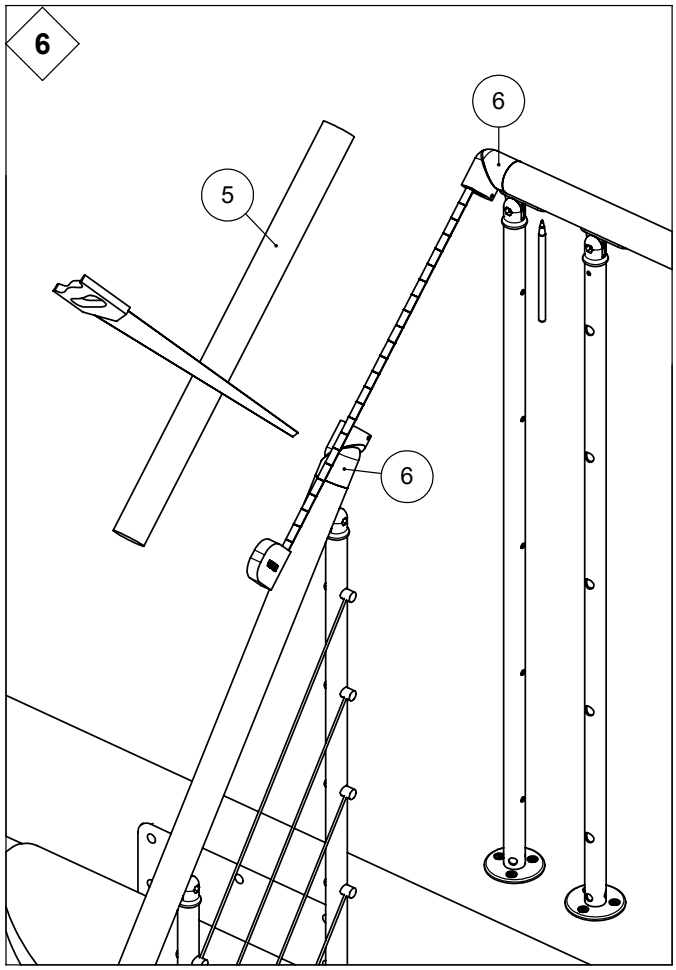
6
6
5
6

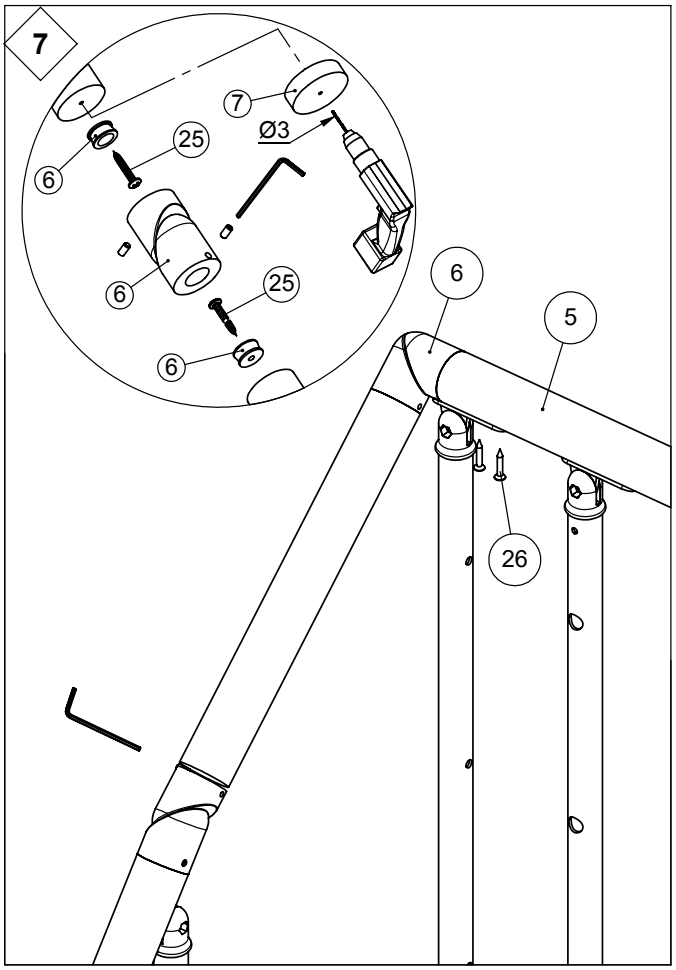
7
7
Ø3
25
6
6
25
6
6
5
26

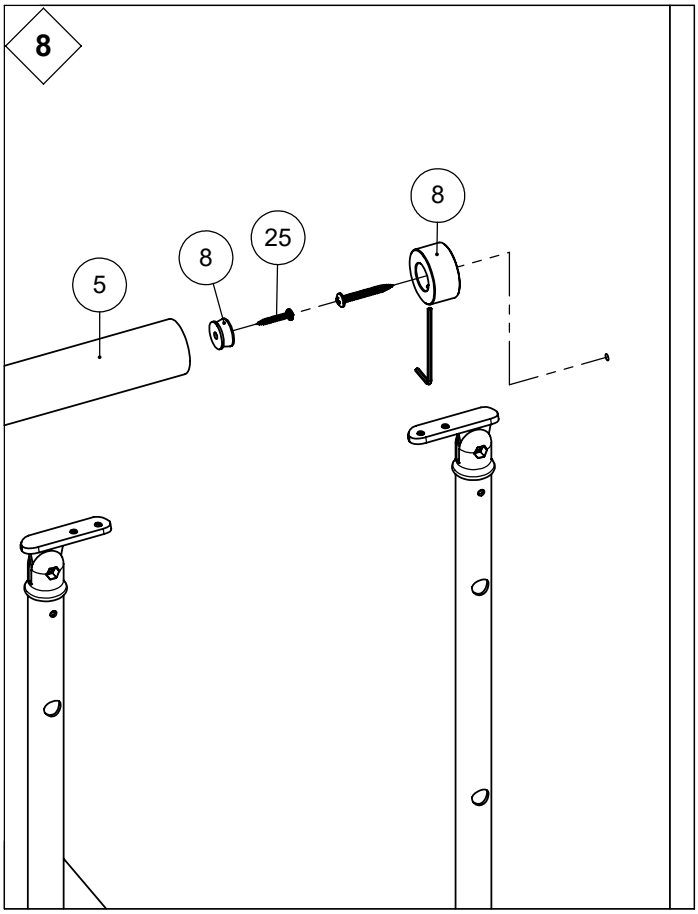
8
5
8
25
8

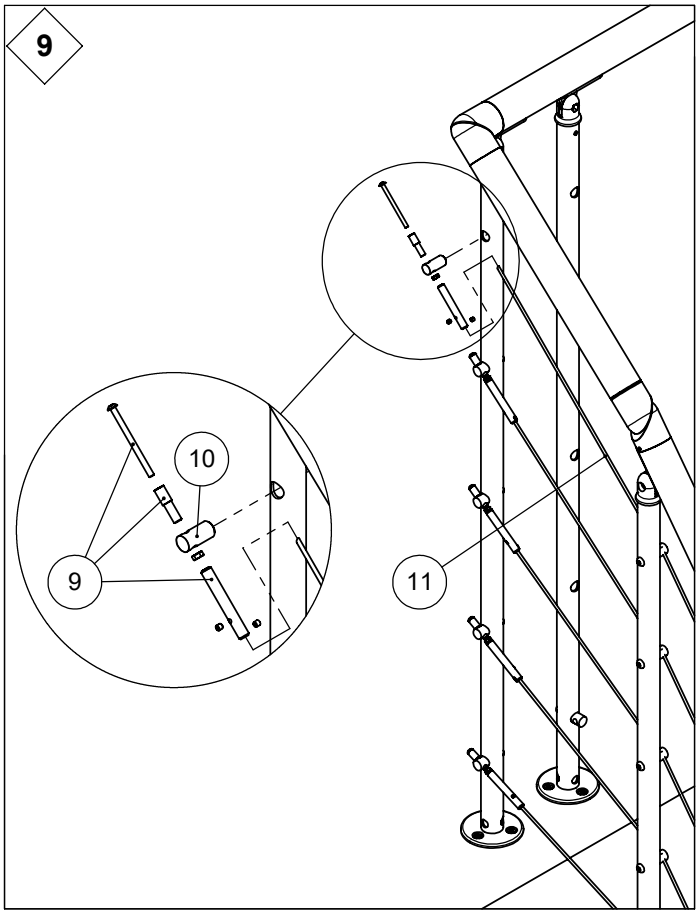
9
10
9
11

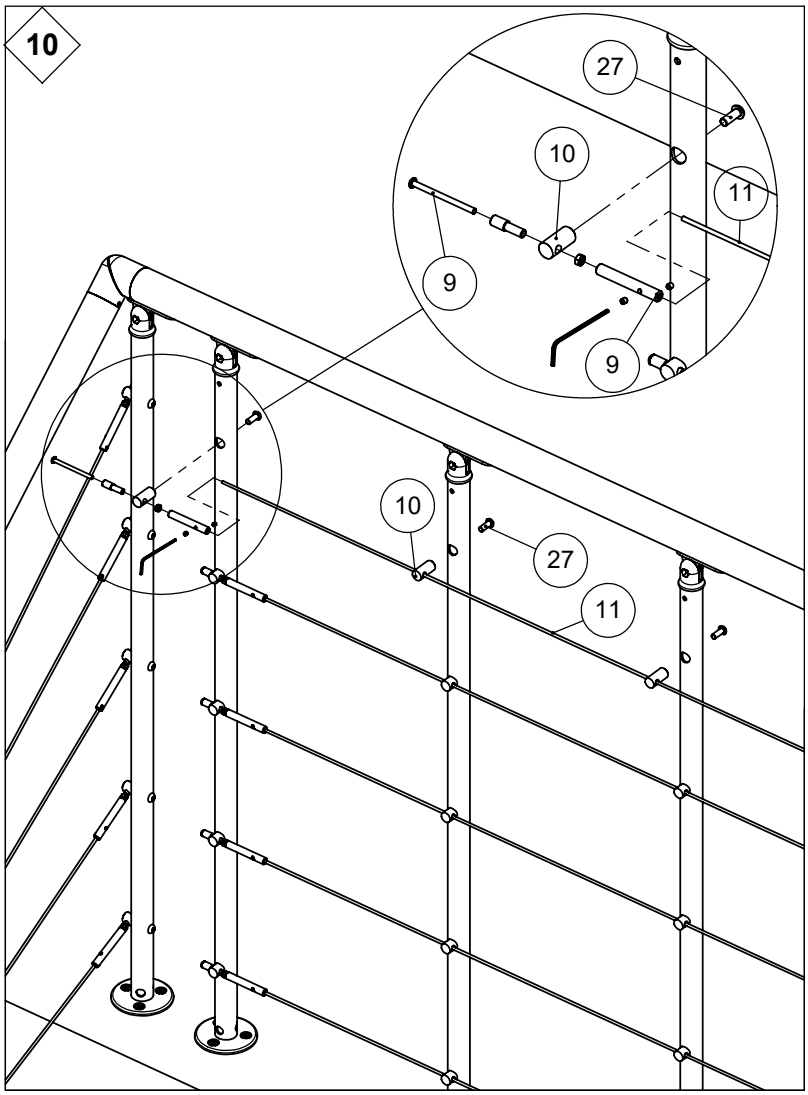
10
27
10
11
9
9
10
27
11

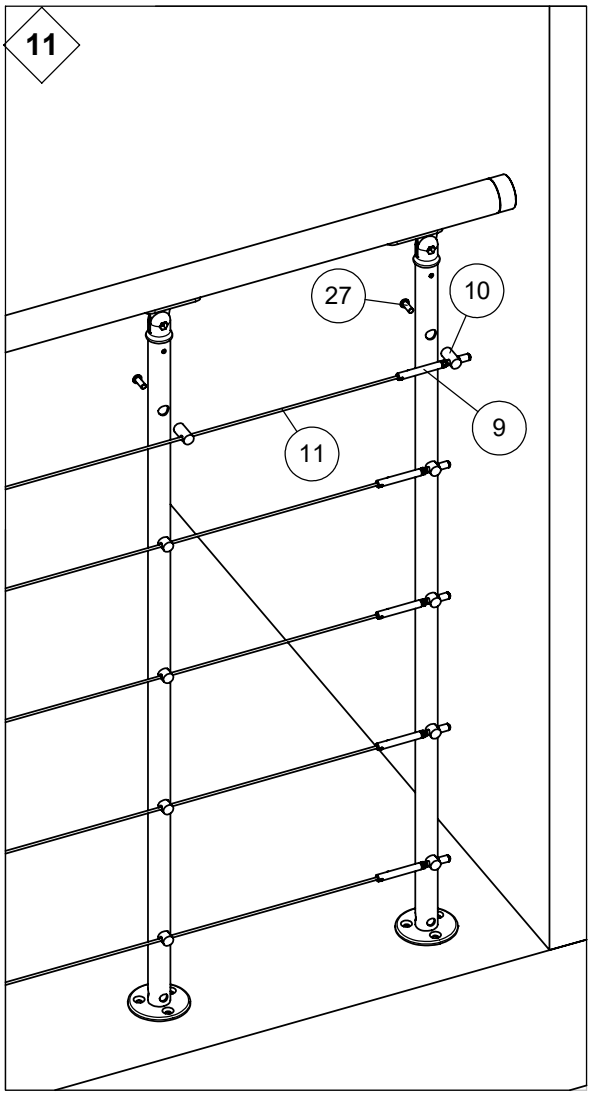
11
27
10
9
11